Qybic
imagine concrete

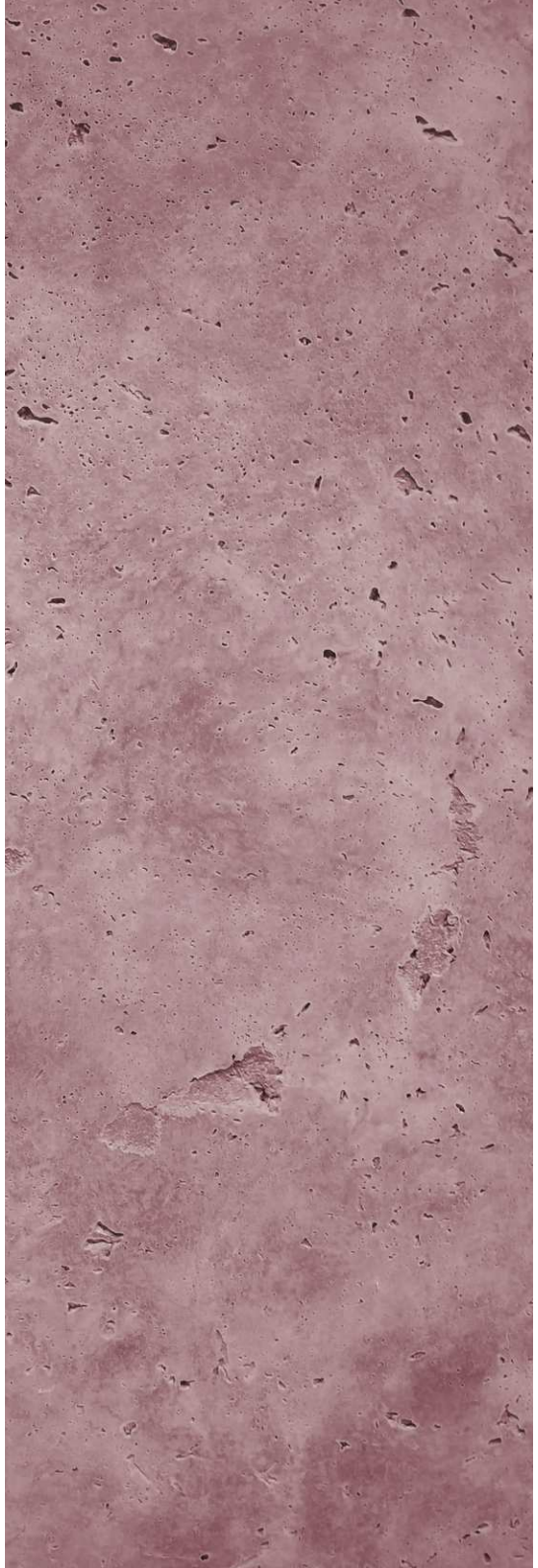

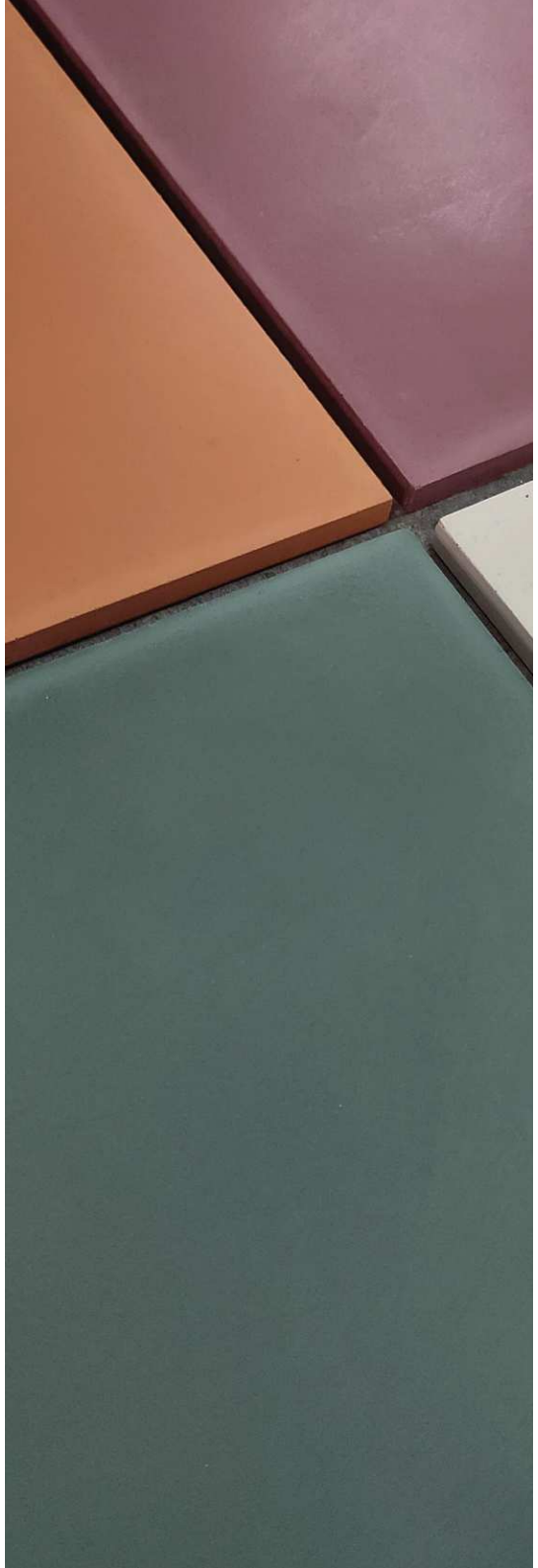

MATERIÁLY A TE
www.qbic.cz

Qybic

imagine concrete

Kdo jsme a kam směřujeme?

Qybic. Jsme specialisté na pohledový beton. Náš příběh se začal psát někdy kolem roku 2015 kdesi v garáži v Pojizeří, kde jsme začali s vývojem kvalitního a odolného ultra-vysokopevnostního betonu. Náš cíl byl jasný: změnit vnímání betonu z obyčejného konstrukčního materiálu na progresivní a bezmezně užitný materiál. Zvýraznit jeho klady a potlačit jeho zápory... Představte si ostré hrany, ladné tvary a barevné tóny. Představte si něco odvážně nového. Představte si beton.

Naším cílem je najít řešení ke každému projektu, který si náš zákazník vysní. Chceme, aby si každý dokázal představit beton, jako nezaměnitelného společníka do každého interiéru i exteriéru. Rádi bychom změnili představy o betonu jako studeném nezajímavém doplňku, který se musí zakrýt. Naším cílem je všem dokázat, že náš beton může být jak hravým, neotřelým a barevným kusem nábytku, tak hrdým a důstojným doplňkem před sídlem firmy.

Qybic začínal jako startup, ve kterém jsme vyvíjeli nejen beton, ale i kompletní servis pro naše zákazníky a klienty. Skrze roky a nasbírané zkušenosti jsme odladili recepturu i tým lidí, který se o vše stará. Náš nejen technicky erudovaný tým umí poradit jak v oblasti typových produktů, tak s kompletní realizací projektu. Proto nezáleží na velikosti ani složitosti cíle. Dokážeme poradit s výběrem toho nejvhodnějšího jednoho květináče na balkón nebo vymyslet a rozplánovat objemný projekt čítající desítky různých produktů.

Petr a Nikoleta

Qybic

květináče

05/06 BETON BOX

07/08 CUBIC ELEGANT

09/10 IMPERIAL

11/12 SHELL

13/14 RONDO

15/16 ROSSO

04

Qybic

BETON BOX / BLOCK

Čistý a lehký design, to jsou betonové květináče edice BETON BOX. Při tvorbě těchto květináčů jsme se nechali inspirovat minimalistickým stylem. Nechte se okouzlit klidným tvarem doplněným o jednoduchou linku surového dřeva. Díky svému provedení jsou květináče BETON BOX vhodným doplňkem jakéhokoliv interiéru či exteriéru. Jedná se o český, ručně vyrobený produkt z betonu.

materál: beton + masivní dřevo (dub/buk)

varianty: box / block; malý / velký

křemen | pískovec | beton | antracit | dub

BETON BOX

BETON BOX L - antracit
rozměr: 600x600x600 mm
hmotnost: 70 kg
kat.č.: QK122

BETON BLOCK

BETON BOX M - antracit
rozměr: 400x400x400 mm
hmotnost: 30 kg
kat. č.: QK112

BETON BLOCK L - antracit
rozměr: 900x300x600 mm
hmotnost: 65 kg
kat. č.: QK142

BETON BOX BLOCK M - antracit
rozměr: 600x200x400 mm
hmotnost: 28 kg
kat. č.: QK132

BETON BLOCK XL - křemen
rozměr: 900x300x600 mm
hmotnost: 65 kg
kat. č.: QK143

CUBIC ELEGANT XL NÍZKÝ - šedý
rozměr: 800x800x950 mm
hmotnost: 110 kg
kat.č.: QK231

CUBIC ELEGANT XL NÍZKÝ - pískovec
rozměr: 800x800x950 mm
hmotnost: 110 kg
kat.č.: QK234

CUBIC ELEGANT L VYSOKÝ - křemen
rozměr: 600x600x950 mm
hmotnost: 70 kg
kat.č.: QK223

CUBIC ELEGANT L NÍZKÝ - tyrkys
rozměr: 600x600x700 mm
hmotnost: 65 kg
kat. č.: QK226

Qybic

CUBIC ELEGANT

Účelný minimalismus, syrový design a nezaměnitelná estetika, tyto tři pilíře daly vzniknout květináčům z edice CUBIC ELEGANT. Elegantní černá ocel spolu s betonem tvoří jedinečné zástupce pro všechny industriální interiéry. Květináče CUBIC ELEGANT jsou pro všechny milovníky tohoto drsného, ale zároveň překrásného stylu. Jedná se o český, ručně vyrobený produkt z betonu.

materál: beton + lakovaná ocel

varianty: malý 600x600 / velký 800x800; nízký / vysoký

CUBIC ELEGANT L VYSOKÝ - beton
rozměr: 600x600x950 mm
hmotnost: 70 kg
kat. č.: QK221

CUBIC ELEGANT L NÍZKÝ - tyrkys
rozměr: 600x600x700 mm
hmotnost: 65 kg
kat. č.: QK226

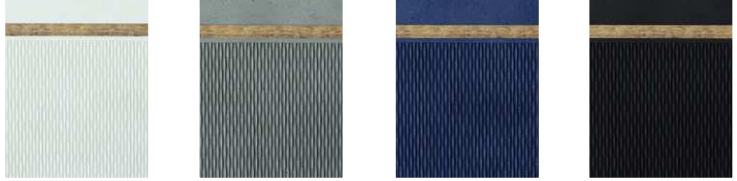

křemen | beton | lazurit | kobalt

Qybic

IMPERIAL

Luxus jako v královském paláci. Každý, kdo si chce připadat jako samotný císař ve svém obydlí, musí mít tento krásný kousek. Květináče z edice IMPERIAL v sobě skrývají provokativní reliéf s elegantními dřevěnými prvky. Květináče edice IMPERIAL obstojí i v tom nejnáročnějším interiéru, kde budou hrdě zářit. Jedná se o český, ručně vyrobený výrobek z betonu.

materál: beton + masivní dřevo

varianty: malý (M) / velký (L)

IMPERIAL XL - křemen
rozměr: 450x450x620 mm
hmotnost: 37 kg
kat.č.: QK323

IMPERIAL L - kobalt
rozměr: 300x300x470 mm
hmotnost: 10 kg
kat.č.: QK317

IMPERIAL L - lazurit
rozměr: 300x300x470 mm
hmotnost: 10 kg
kat.č.: QK318

IMPERIAL XL - křemen
rozměr: 450x450x620 mm
hmotnost: 37 kg
kat.č.: QK323

IMPERIAL XL - beton
rozměr: 450x450x620 mm
hmotnost: 37 kg
kat.č.: QK321

Qybic

SHELL

Tvar květináčů SHELL je inspirovaný mocnými a nekonečnými oceány světa. Při navrhování designu této kolekce jsme kladli důraz na nevšednost a eleganci. Jemný vzhled květináčů SHELL si jistě oblíbí každý. Nejvíce se budou vyjímat v exteriéru, například u bazénu, na terase či příjezdové cestě. Jedná se o český, ručně vyrobený produkt z betonu.

materál: beton

velikosti: malý (M) / střední(L) / velký (XL)

křemen | antracit | beton | pískovec

SHELL VŠECHNY TŘI VELIKOSTI - křemen
průměr 600 mm / 700 mm / 1200 mm
hmotnost: 15 kg / 65 kg / 200 kg
kat.č.: viz pravá strana

SHELL L - antracit
průměr: 700 mm
výška: 500 mm
hmotnost: 65 kg
kat.č.: QK422

SHELL M - antracit
průměr: 600 mm
výška: 300 mm
hmotnost: 15 kg
kat.č.: QK412

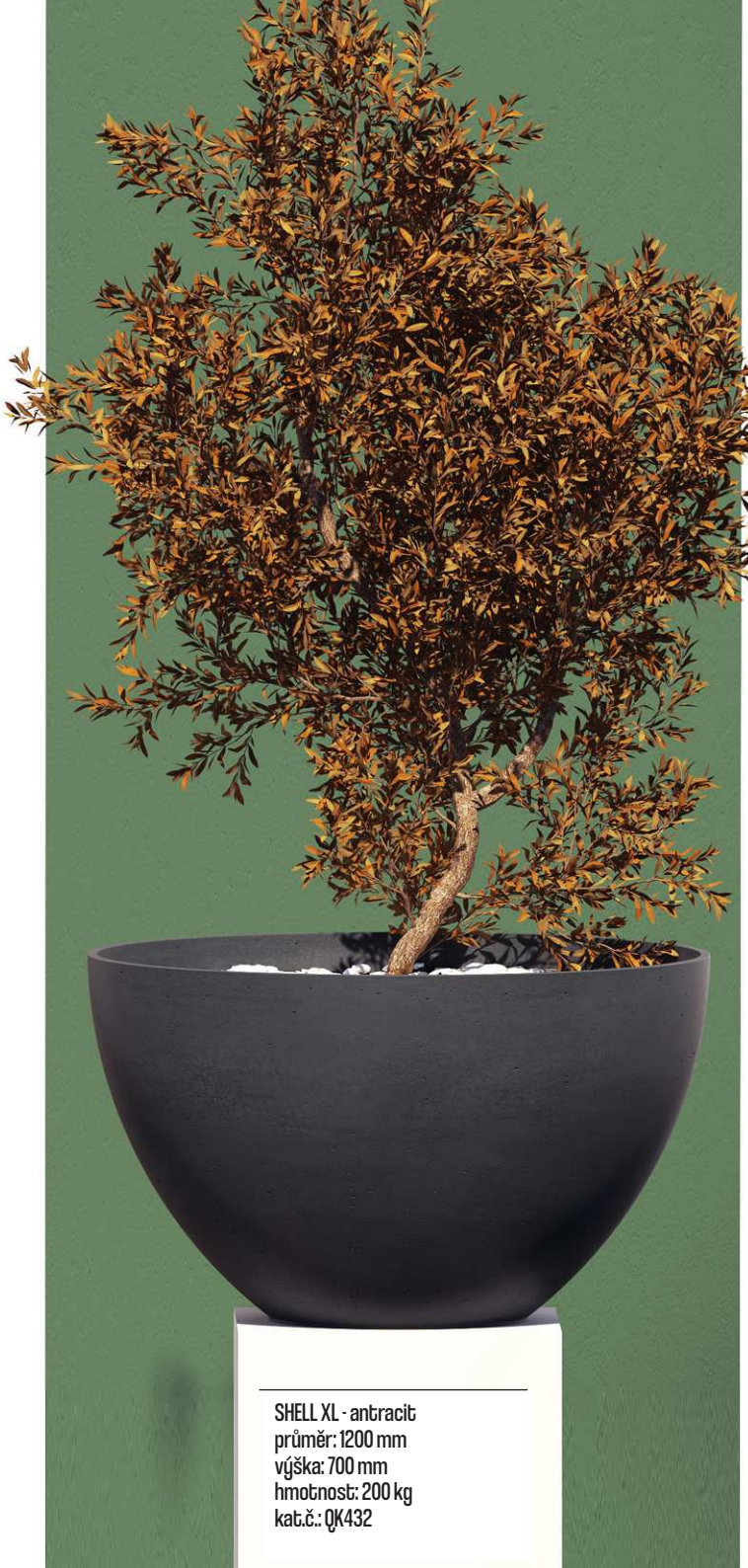

SHELL XL - antracit
průměr: 1200 mm
výška: 700 mm
hmotnost: 200 kg
kat.č.: QK432

Qybic

RONDO

Potřebujete doma zkrotit stále rozrůstající se džungli? Vyrobili jsme pro vás tyto vrcholně estetické květináče RONDO, abyste měli všechny své zelené přírůstky kamzasadit. Jednoduše elegantní design květináčů RONDO zkrášlí všechny druhy interiérů, balkonů i teras. Odnímatelná dřevěná podnož vám umožní změnit celkový vzhled a celkovou výšku. Jedná se o český, ručně vyrobený produkt z betonu.

materály: beton + masivní dřevěné nožičky

varianty: classic / široký / vysoký

RONDO M - antracit
průměr: 400 mm
výška: 570 mm
hmotnost: 27 kg
kat.č.: QK512

RONDO L
průměr: 400 mm
výška: 765 mm
hmotnost: 45 kg
kat.č.: QK522

RONDO XL
průměr: 600 mm
výška: 570 mm
hmotnost: 85 kg
kat.č.: QK532

RONDO L + XL - křemen
průměr: 400 mm / 600 mm
výška: 765 mm / 570 mm
hmotnost: 45 kg / 85 kg

Qybic

ROSSO

Do květináčů ROSSO jsme ukryli nesmrtelnost a houževnatost tisícileté říše Římské. Design těchto květináčů je inspirovaný antickými římskými sloupy. Stejně jako tyto sloupy přežily dlouhá tisíciletí až do dnešních dnů, tak i květináče ROSSO vám budou dělat společnost navěky. Antický vzhled květináčů okouzlí každý interiér i exteriér. Jedná se o český, ručně vyrobený výrobek z betonu.

materál: kolorovaný beton

varianty: classic / wide / long

cihla

jantar

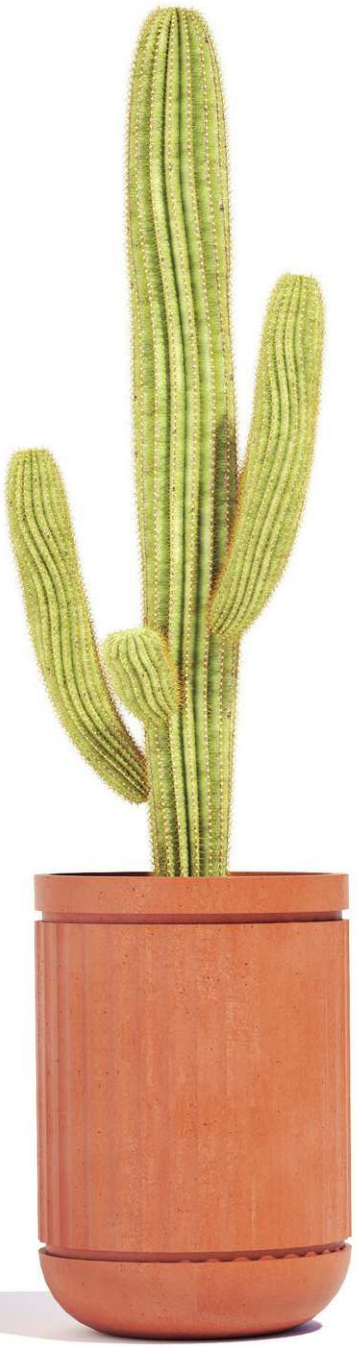

ROSSO long
průměr: 450 mm
výška: 650 mm
hmotnost: 40 kg
kat.č.: QK629

ROSSO classic
průměr: 700 mm
výška: 650 mm
hmotnost: 70 kg
kat.č.: QK629

ROSSO wide
průměr: 700 mm
výška: 450 mm
hmotnost: 55 kg
kat.č.: QK639

Qybic

stoly a stolky

19/20 BERLIN

21/22 FRANCISCO

23/24 MÁLAGA

25/26 SINGAPUR

27/28 RHODES

29/30 STOLKY A DOPLŇKY

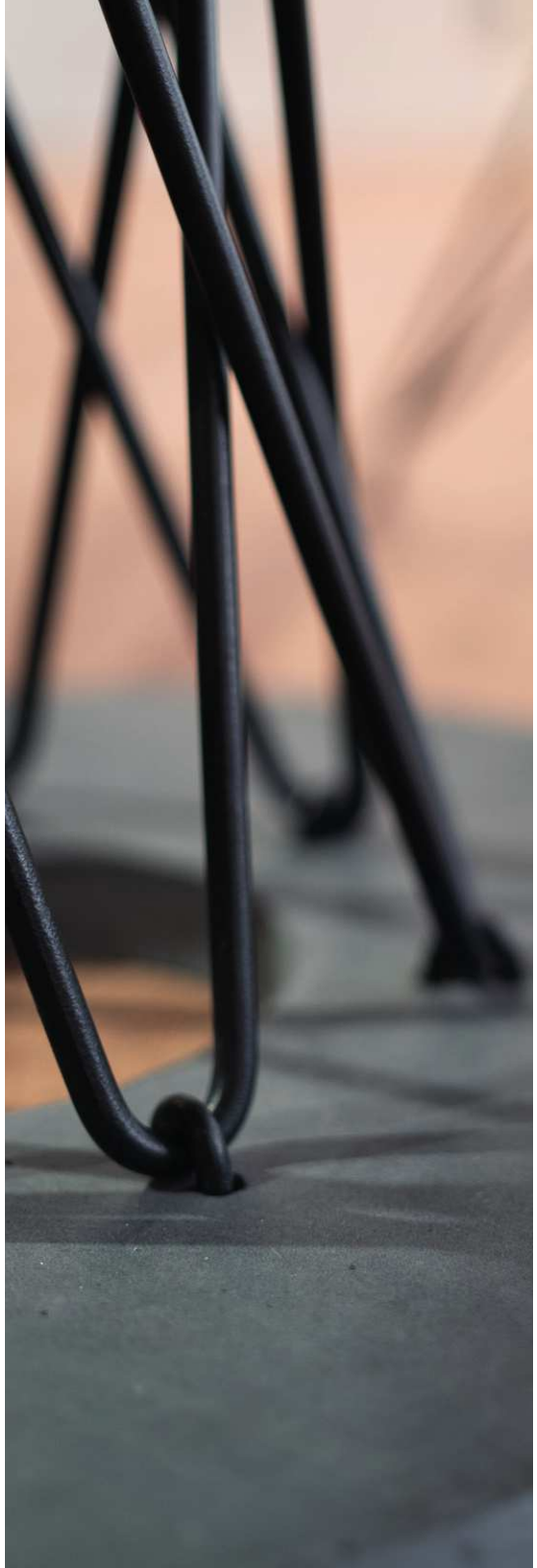

Qybic

BERLIN

Berlín jako hlavní město Německa, země preciznosti a kvality, proto není náhoda, že se tento stůl jmenuje BERLIN. Stejně jako toto město obstálo dlouhá historická léta a udrželo si svůj lesk a krásu, tak i tento stůl obstojí v těch nejnáročnějších podmínkách, ve kterých si udrží svůj šarm. Stolní deska je vyrobena z ultra-vysokopevnostního betonu s jedinečnou strukturou a povrchovou úpravou, která obstojí nejen vylitou kávu. Podnože jsou vyrobeny z kvalitního masivního dřeva, které podtrhuje stabilitu a stálost celého stolu. Jedná se o český, ručně vyrobený nábytek z betonu.

rozměry stolové desky (mm): 700x1600 / 800x1600 / 900x1800 / 1000x2000 / 1000x2200
materiál: betonová stolová deska + masivní dřevěná podnož

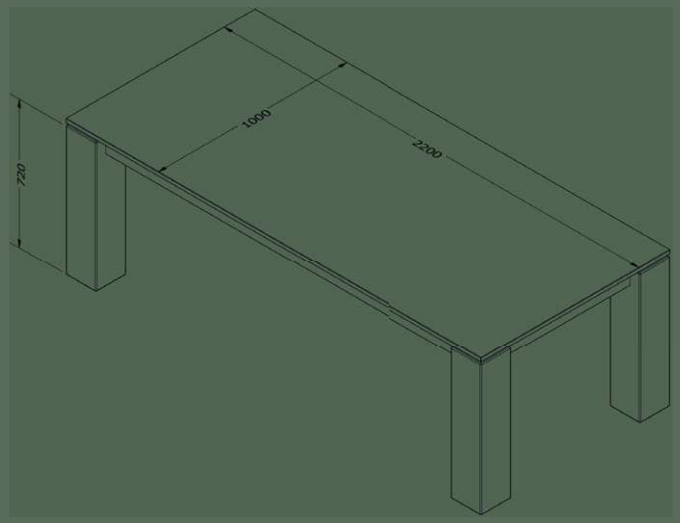

JÍDELNÍ STŮL BERLIN
deska - křemen / podnož - buk
rozměr: 900 x 18000mm
kat. č.: QS211b

JÍDELNÍ STŮL BERLIN
stolová deska - antracit / podnož - dub
rozměr: 1000x2000
kat. č.: QS212d

textury stolové desky

beton

antracit

dřeviny dřevěné podnože

dub

buk

JÍDELNÍ STŮL FRANCISCO
stolová deska - antracit / podnož - černá ocel
rozměr: 850x2400 mm
kat. č.: QS222Č

Qybic

FRANCISCO

K výrobě jídelního stolu FRANCISCO jsme se nechali inspirovat velice významnou dominantou města, a to Golden Gate Bridge. Stejně jako most, i podnoží tohoto stolu je vyhotoveno z kvalitní oceli vytvářející zcela jedinečný architektonický zážitek. Dále se stůl pyšní betonovou deskou, která je vyrobena z ultra-vysokopevnostního betonu. Povrch je ošetřen několika vrstvami speciálních povrchových úprav, které jako Golden Gate Bridge obstojí i v těch nejnáročnějších podmínkách. Jedná se o český, ručně vyrobený nábytek z betonu.

rozměry stolové desky (mm): 800x1800 / 850x2400 / 900x2000 / 1000x2200 / 1000x2400
materiály: UHPC beton + lakovaná ocelová podnož

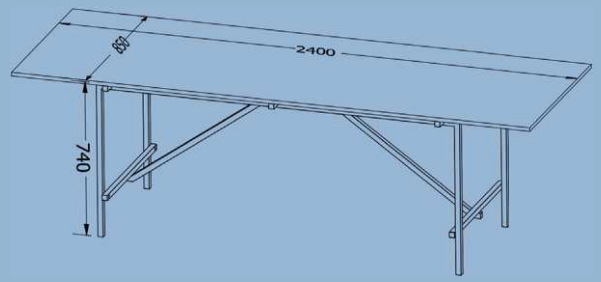

antracit beton

textury stolové desky

JÍDELNÍ STŮL FRANCISCO
stolová deska - beton / podnož - černá lak. ocel
rozměr: 900x2000 mm
kat. č.: QS221Č

Qybic

MÁLAGA

Město Málaga je jedním z nejstarších přístavních měst ve Středomoří. Tato jeho stálost nás inspirovala k výrobě stolu, který překoná ledasco. Tvar dřevěného podnoží vychází z křivek býčí arény La Malagueta nacházející se právě v tomto městě. Bytelné a velice stabilní dřevěné podnoží spolu s betonovou (UHPC, ultra-vysokopevnostní beton) deskou tvoří harmonický soulad, který tento stůl dokáže přenést i do Vašeho interiéru. Stolování s rodinou nebylo nikdy krásnější. Jedná se o český, ručně vyrobený nábytek z betonu.

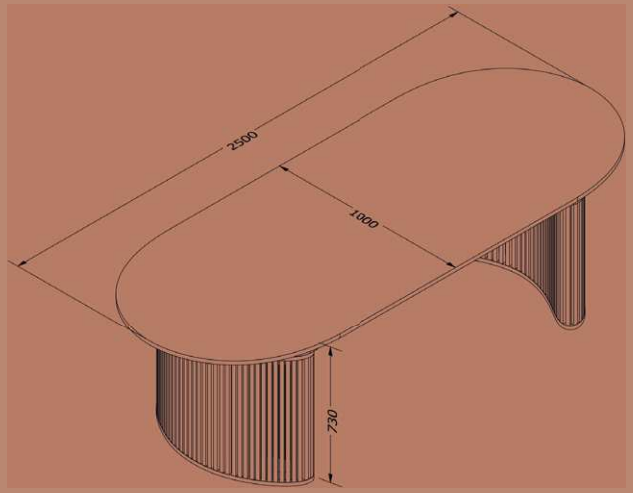

rozměry stolové desky (mm): 2300x950 / 850x2100 / 1000x2200 / 1000x2500
materiály: stolová deska z betonu + dřevěná podnož

JÍDELNÍ STŮL MÁLAGA
stolová deska - antracit / podnož - buk
rozměr: 1000x2500 mm
kat. č.: QS232b

textury stolové desky

křemen

beton

antracit

dřeviny dřevěné podnože

dub

buk

JÍDELNÍ STŮL MÁLAGA
stolová deska - antracit / podnož - buk
rozměr: 1000x2500 mm
kat. č.: QS233b

JÍDELNÍ STŮL SINGAPUR
stolová deska - antracit / podnož - černá lak. ocel
průměr desky: 1500 mm
kat. č.: QS242č

Qybic

SINGAPUR

Předlohou pro stůl SINGAPUR nám byla tamní Gardens by the Bay. V dnešní době je víc než důležité myslet na budoucnost naší planety. A protože i naše firma myslí na budoucnost a udržitelnost, nechali jsme inspirovat tvarem takzvaných „super-stromů“. Elegantní tenké linie kovového podnoží zakončené kvalitní betonovou (UHPC, ultra-vysokopevnostní) deskou dává vzniknout naprosto dechberoucímu designu. Stůl SINGAPUR obzvláštní a provzdušní jakýkoliv interiér. Jedná se o český, ručně vyrobený nábytek z betonu..

rozměry stolové desky (průměr v mm): 1200 / 1500
materiál: betonová deska a spodní sokl + nosné kovové pruty

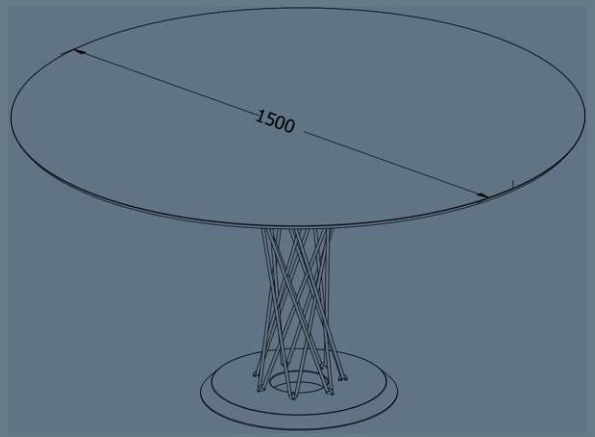

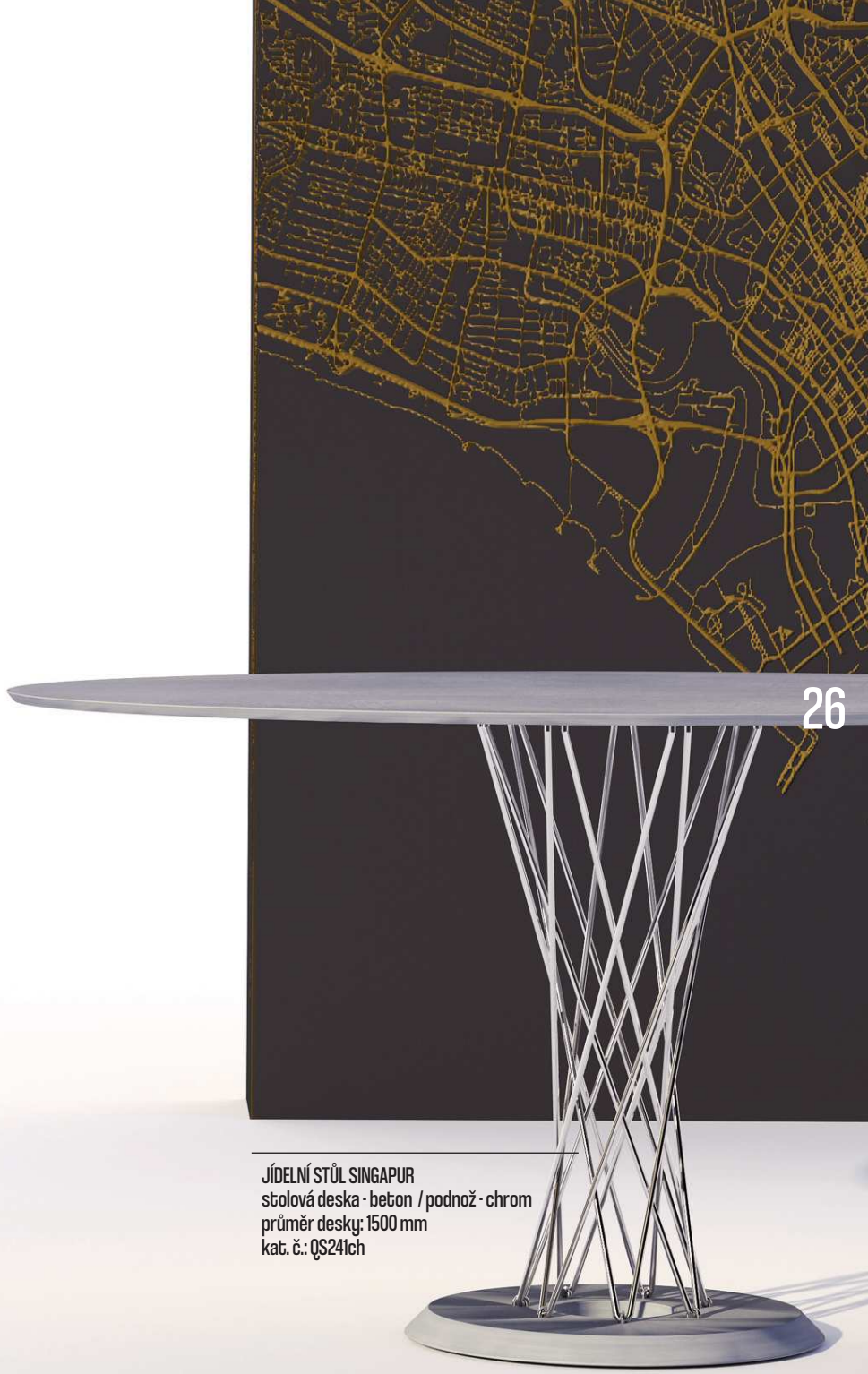

JÍDELNÍ STŮL SINGAPUR
stolová deska - beton / podnož - chrom
průměr desky: 1500 mm
kat. č.: QS241ch

textury stolové desky

beton

antracit

kovové podnože

lakovaná ocel

chromovaná ocel

Qybic

RHODES

Podle řecké mytologie stvořil ostrov Rhodes řecký bůh Slunce. Když ho vytáhl z moře, zalil ho slunečním světlem a udělal tak z něj nejkrásnější ostrov v Egejském moři. Přesně tato báje nás inspirovala ke stvoření stolu Rhodos. Tento stůl je celý z betonu. Podnoží je inspirováno nesmrtelnou antickou architekturou. Stolování u tohoto stolu udělá z každého boha a bohyni z Olympu. Jedná se o český, ručně vyrobený nábytek z betonu.

průměr stolové desky (v mm): 1200 / 1500

materiál: betonová deska i podnož

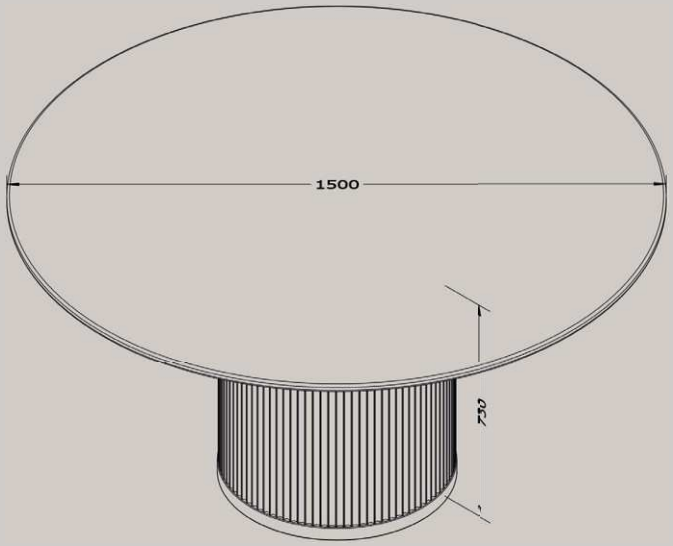

JÍDELNÍ STŮL ROSSO
stolová deska + podnož - antracit
průměr stolové desky: 1500mm
kat. č.: QS2522

textury stolové desky

beton

grafit

JÍDELNÍ STŮL ROSSO
stolová deska + podnož - beton
průměr stolové desky: 1500mm
kat. č.: QS2511

SPOLEČENSKÝ STOLEK BERLIN
stolová deska - antracit / podnož - dub
rozměr: 600x1200
kat. č.: QSM212d

SPOLEČENSKÝ STOLEK SINGAPUR
stolová deska - beton / podnož - dub
rozměr: dvě velkosti
kat. č.: QSM241d

VÁZA TRIANGLE - antracit
výška: 300mm
hmotnost: 2,2kg
kat.č.: QD312

MISKA KYOTO I - antracit
rozměr: 220x230 mm
hmotnost: 1,2 kg
kat.č.: QM322

MISKA KYOTO II - beton
rozměr: 100x360 mm
hmotnost: 2,1 kg
kat. č.: QM331

Qybic

TĚŠÍME SE NA SPOLUPRÁCI S VÁMI!

ING. PETR HOLUB
jednatel, výroba
holub@qybic.cz
+420 737 434 086

ING. NIKOLETA HOLUB LOUDOVÁ
řízení zakázek
loudova@qybic.cz
+420 739 064 427

Sídlo:
Qybic s.r.o.
Jičínská 226/17
Praha 3, Žižkov
IČO: 066 507 08
DIČ: CZ06650705

Provozovna:
Líšný 6,
Líšný
468 22

www.qybic.cz

Ukázky povrchů a barev jsou pouze ilustrativní, technicky omezené možnostmi tisku, proto doporučujeme návštěvu našich vzorových ploch, nebo požádání o zaslání reálných vzorků. Změny z výrobně technických důvodů a tiskové chyby vyhrazeny. Před objednáním prosím věnujte pozornost našim VOP (všeobecným obchodním podmínkám) uvedených na webu: www.qybic.cz